CV282101M

A A+++ ↑ D

Ekstra tilbehør

CA050300:
Sett med flex-panner, 3 stk

CA051301:
Teppan yaki t Flex induksjon

CA052300:
Grillplate t Flex induksjon

CA055300:
Flex-panne, stor

CA084010:
Utluftingsmodul t CV 4x2/CV 282

CA282112:
Kullfilter t CV 4x2/CV 282 (refresh)

Ekstra tilbehør

CA082011:
Kullfiltersett u/kanal CV4/CV2 (refresh)

CA082061:
Resirk.sett 60cm dyp CV 4/CV 2 (refresh)

CA082071:
Resirk.sett 70cm dyp CV 4/CV 2 (refresh)

CA084010:
Utluftingsmodul t CV 4x2/CV 282

Flex-induksjonstopp med integrert ventilasjon
Serie 200
80 cm, Matt overflate
CV282101M

- Flex-funksjon for å kombinere rektangulære tilberedningsområder
- Fleksibel plassering av kokeutstyr gjør det enkelt for alle kokker å bruke større og rektangulært formet kokeutstyr som Teppan Yaki eller grillplaten, og gir enestående tilpasningsdyktighet.
- Magnetisk Twist-Pad i rustfritt stål eller svart
- Storskalig metallfettfilter, enkelt å fjerne, kan vaskes i oppvaskmaskin
- Fullt automatiske funksjoner for ventilasjonssystemetFlex-funksjon for kombinasjon av rektangulære soner

Fri plassering av kokekar i de kombinerte sonene
Høyeffektiv ventilasjon integrert i kokesonen
Helautomatiske ventilasjonsfunksjoner
Stort fettfilter i metall, lett å fjerne, tåler oppvaskmaskin
Energieffektiv, stillegående vifte
Utlufting eller sirkulasjon
Integrert aktivert kullfilter, lett å fjerne ovenfra, for resirkulasjonssystem
Twist Pad-betjening med avtakbar sort magnetisk bryter
Ikke-reflekterende overflate med matt finish som effektivt reduserer synligheten av fingeravtrykk og riper.
Enkel kontroll av alle funksjoner med tofarget display

Kokesoner
Induksjonstopp med 2 flex-soner 20x24 cm (2200 W, med booster 3700 W), sammenkoblet 40x24 cm (3300 W, med booster 3700 W).
Induksjonstopp med 2 flex-soner 20x24 cm (2200 W, med booster 3700 W), sammenkoblet 40x24 cm (3300 W, med booster 3700 W).

Ventilasjonssystemets ytelse
Effekt og lydnivå, målt ved trinn 3/Intensiv:
Utsuging i.h.h.t. DIN EN 61591
Lydnivå i.h.h.t. EN 60704-3
Luktreduksjon for resirkulering i henhold til EN 61591
Utlufting:
532 / 636m³/t.
70 / 74 dB (A) re 1 pW.
Sirkulasjon:
497 / 611m³/t.
67 / 72 dB (A) re 1 pW.

Betjening
Twist Pad-betjening med avtakbar magnetisk bryter
Brukervennlig betjening med tofarget display (hvit/oransje)
Kokesone- og kokeområdemarkering
Elektronisk strømstyring av kokesonen i 17 effekttrinn
Betjeningspanel for ventilasjon med 3 elektronisk styrte effekttrinn og 1 intensivtrinn

Utstyr
Flex-funksjon for rektangulære soner
Automatisk kjelesensor når kokesonen er slått på
Profesjonell matlagingsfunksjon
Kokesensorfunksjon (for bruk med kokesensor CA 060 300)
Stekesensorfunksjon
Booster-funksjon for gryter
Booster-funksjon for stekepanner
Varmholdingsfunksjon
Automatisk sensorstyrt eller manuelt regulert etterløpsfunksjon.
Automatisk aktivering av ventilasjonen når en kokesone er i bruk
Intervallventilasjon, 6 min
Automatisk sensorstyrt eller manuell kjøringsfunksjon.
Metningsindikator for fettfilter og aktivt kullfilter
Uttakbart fettfilter, kan vaskes i oppvaskmaskin
Førsteklasses, støpt lokk i svart sink for ventilasjonssystem, tåler oppvaskmaskin
Vifteteknologi med høyeffektiv, børsteløs DC-motor
Luftstrømoptimalisert innvendig innredning for effektiv luftføring
Tidsur
Timer opp til 99 minutter
Stoppeklokke
Memofunksjon
Opsjonsmeny
Energiinnstilling

Utvalgte digitale tjenester (Gaggenau Home Connect)
Fjernstyring og overvåking av ventilasjon.
Fjernovervåking av kokesoner.
Fjerndiagnostikk.

Forbruksdata
Energieffektivitetsklasse A på en skala fra A+++ til D.
Energiforbruk 56.9 kWh/år
Ventilasjonseffektivitetsklasse A
Belysningseffektivitetsklasse -
Fettfilterets effektivitetsklasse B
Støystyrke ved min. hastighet 61 dB / maks. hastighet 70 dB

Sikkerhet
Hovedbryter
Driftsindikator
Kjelesensor
2-trinns restvarmeindikator for hver kokesone
Barnesikring
Sikkerhetsavstenging
Avtagbar to-trinns overløpsbeskyttelse som tåler vask i oppvaskmaskin
Avtagbar overløpsbeholder med 0,9 liters kapasitet, tåler oppvaskmaskin

Planleggingsråd
Underskapsbredde: min. 60 cm
Benkeplatedybde: min. 60 cm for sirkulasjon uten kanaler, min. 65 cm for sirkulasjon/ekstraksjon med kanaler
Nedsenkningsdybde 227 mm
Sirkulasjonssettet CA 082 011 uten kanaler krever en vertikal åpning på min. 25 mm bak bakpanelet av møbelen. 50 mm er anbefalt for ideell ytelse
Luftuttaket på baksiden av apparatet kan nås direkte med et flattkanal (DN 150)
Ved utlufting bør det monteres en én-veisklaff med et maksimalt åpningstrykk på 65 Pa

For optimal luftsirkulasjon anbefaler vi et utstrømningsareal på minst 400 cm²
Bare egnet for kokekar med magnetisk bunn. For en optimal temperaturfordeling anbefales kokekar med sandwichbunn
Spesialtilbehør (bestill som reservedelsnr):
Art.nr.. 17006018 Stekesensorpanne, ø 20 cm
Art.nr. 17006184 Stekesensorpanne, ø 24 cm
Ekvivalent kanallengde for å sikre god ytelse er Lmax 28 m.
Toppen festes fra undersiden
Apparatets vekt: 27 kg.
Produktet må være fritt tilgjengelig nedfra
Ved installasjon av ventilator i utluftingsmodus på kjøkken med ovn/åpen peis må eltilkoblingen til ventilatoren forsynes med sikkerhetsbryter.
Det er mulig med montering i benkeplater av stein, syntetisk materiale og massivt tre. Varmebestandighet og forsegling av utskjæring i samråd med leverandør av benkeplate
Bærekapasitet og stabilitet, spesielt for tynnere benkeplater, må støttes av en egnet konstruksjon. Ta hensyn til apparatets og den tilhørende belastningens vekt.
Sporet må være rett og jevnt, slik at korrekt plassering av apparatet på pakningen sikres. Bruk ikke noen underliggende fôring
På grunn av toppens og utskjæringens måltoleranser kan fugebredden variere
Overhold klaringene fra under benkeplaten til overløpsbeholderen: min. 300 mm for å fjerne og tømme beholderen.

Tilkoblinger
Totaleffekt 7.4 kW
Kabel 1.50 m uten plugg
Strømforbruk standby/display av 0.5 W
Strømforbruk standby/nettverk på 2 W
Se i bruksanvisningen hvordan man slår av WiFi-modulen

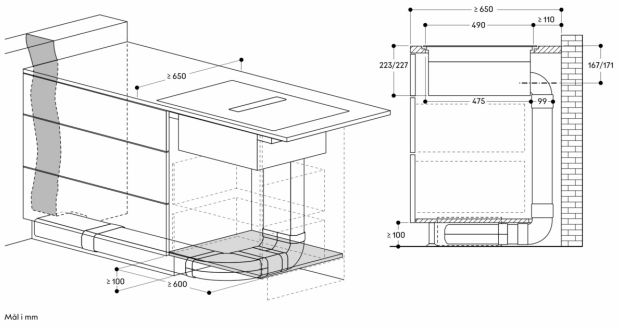

Sett fra siden, med kanalført sirkulasjonsluft, 700 mm dybde i benkeplate, planmontering

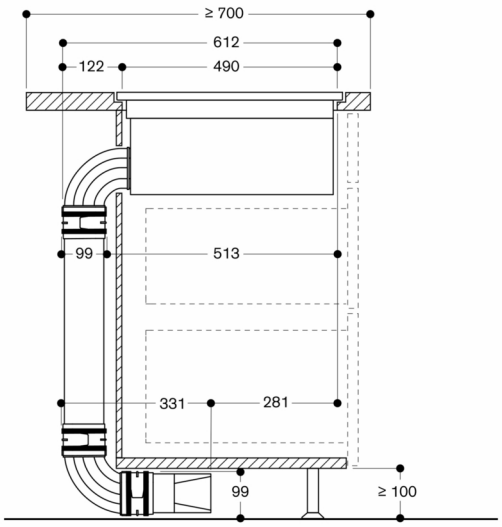

Ikke anbefalt for yttervegger eller gulv uten isolasjon (U ≥ 0,5 W/m²K)

Mål i mm

Sett fra siden, med kanalført sirkulasjonsluft, 600 mm dybde i benkeplate, planmontering

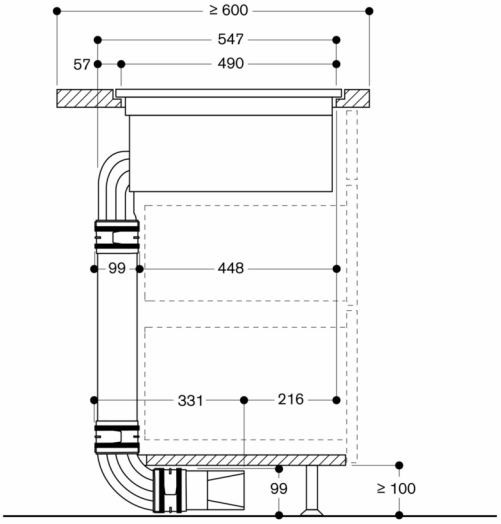

Ikke anbefalt for yttervegger eller gulv uten isolasjon (U ≥ 0,5 W/m²K)

Mål i mm

Sett fra siden, med sirkulasjon uten kanal; planmontering

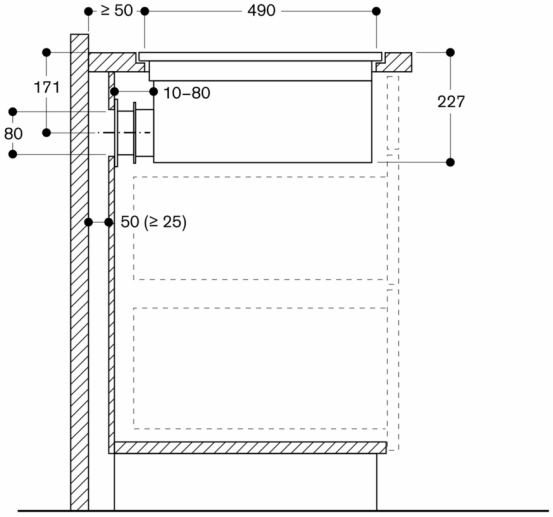

Ikke anbefalt for yttervegger eller gulv uten isolasjon (U ≥ 0,5 W/m²K)

Mål i mm

Visning ovenfra

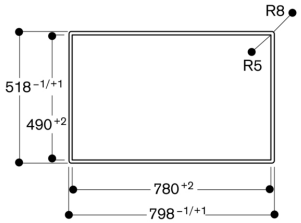

Tverrsnitt

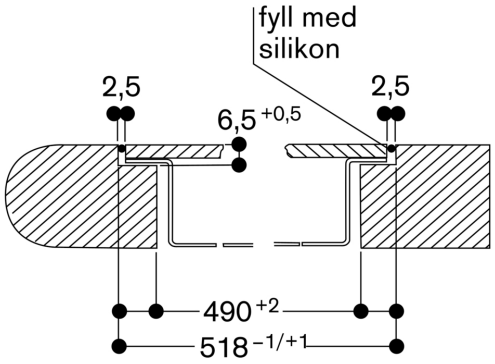

Lengdesnitt

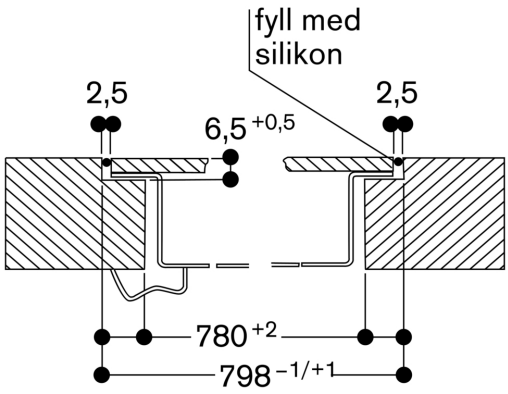

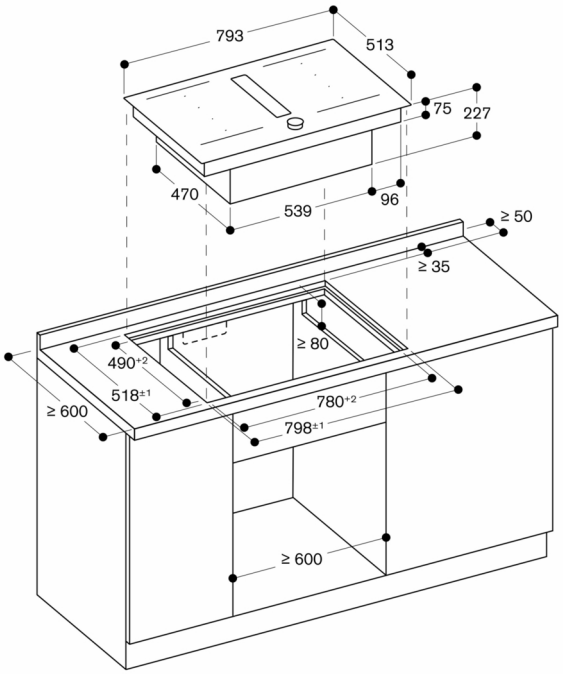

Mål i mm

Sett forfra

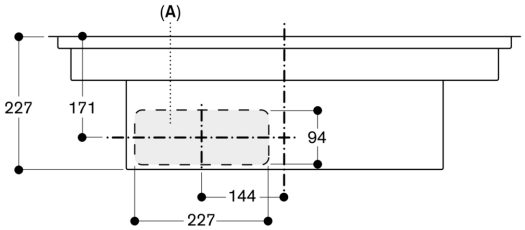

A: Tilkoblet direkte på baksiden

Mål i mm

Sett forfra - utskjæring for sirkulasjon uten kanal; planmontering

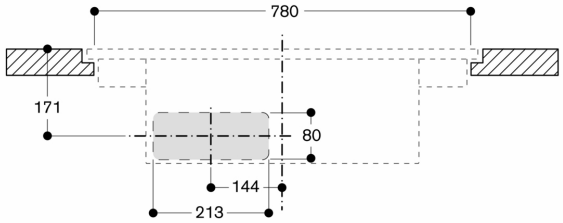

Mål i mm

CV 282 med kanalført sirkulasjonsluft, sett forfra

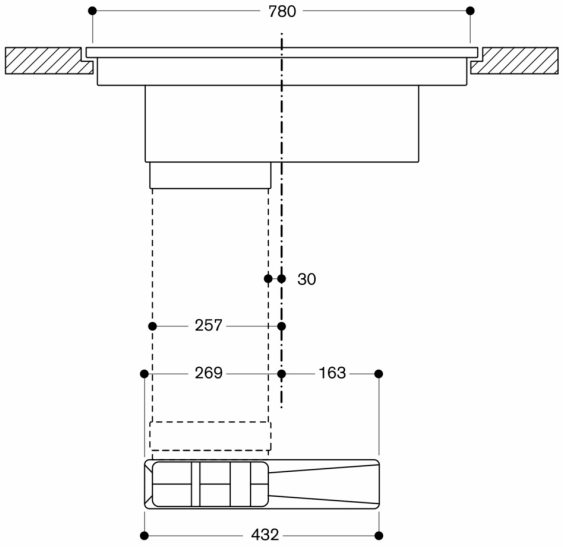

Mål i mm

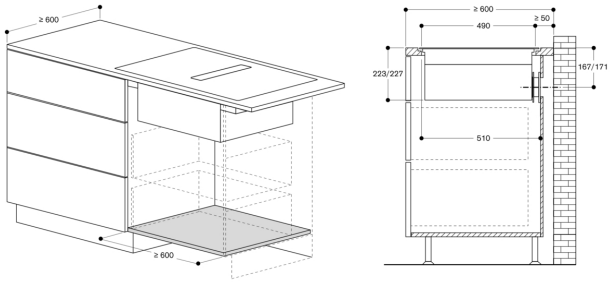

mål i mm

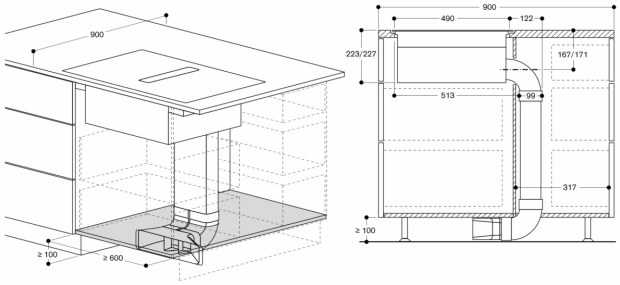

mål i mm

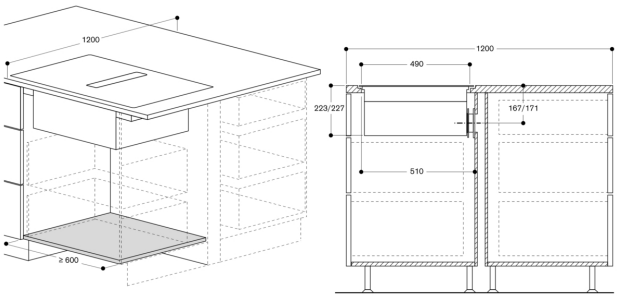

mål i mm

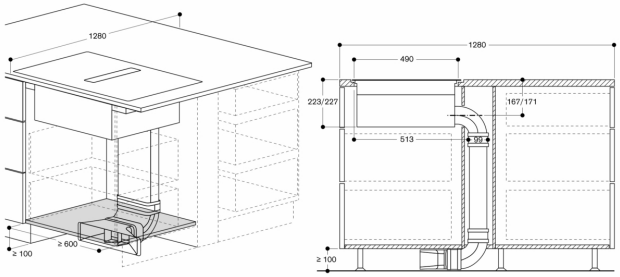

mål i mm

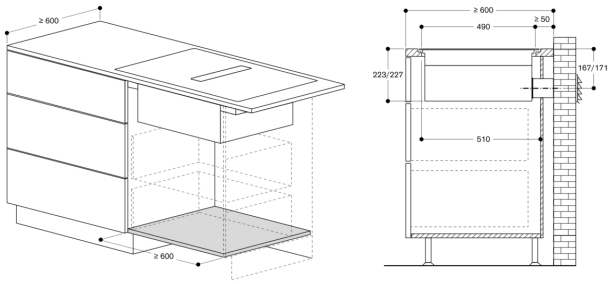

mål i mm

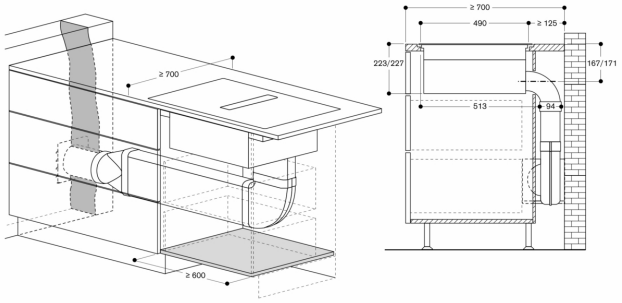

mål i mm

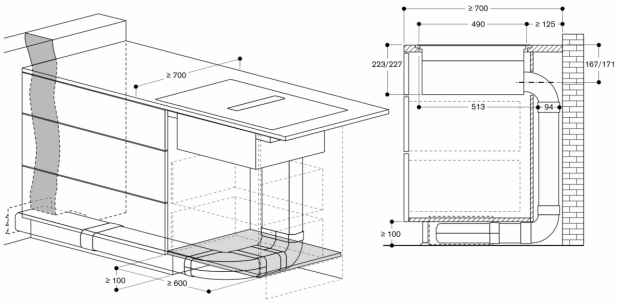

mål i mm

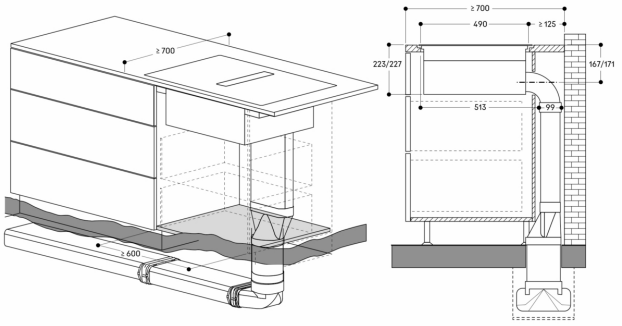

Mål i mm

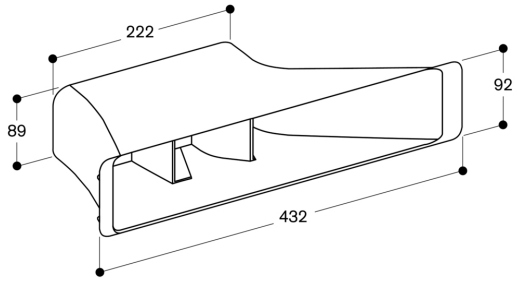

mål i mm